Batteripoolen AB
Postadress: Box 1011, 573 28 Tranås
Besöksadress: Fredriksbergsgatan 2, 573 92 Tranås
075-242 43 00 | kundsupport@batteripoolen.se | www.batteripoolen.se

TRAKTIONSBATTERIER, GEL

GEL CELL

EV506G-250
Traktionsbatteri, GEL (E5231486)

- Geltyp
- 700 cykler
- För tunga applikationer

Produktbeskrivning

Discover GEL CELL är lämpliga där batteriet laddas ur regelbundet, som till exempel fordon med eldrift och energibank för solelsystem.

TEKNISK DATA

Mått

Längd	293 mm
Bredd	180 mm
Höjd	343 mm
Vikt	46 kg

Egenskaper

Spänning	6 V
Kapacitet C5	250 Ah
Kapacitet C20	290 Ah
Godkännanden	UL

Utförande

Poltyp	AM
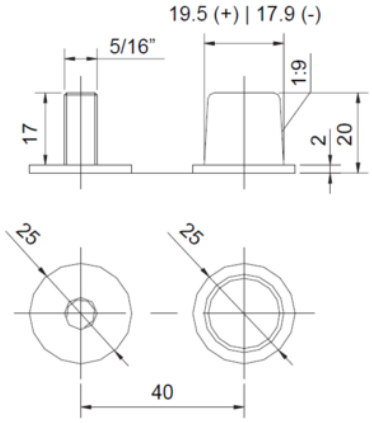
Terminal (AM)